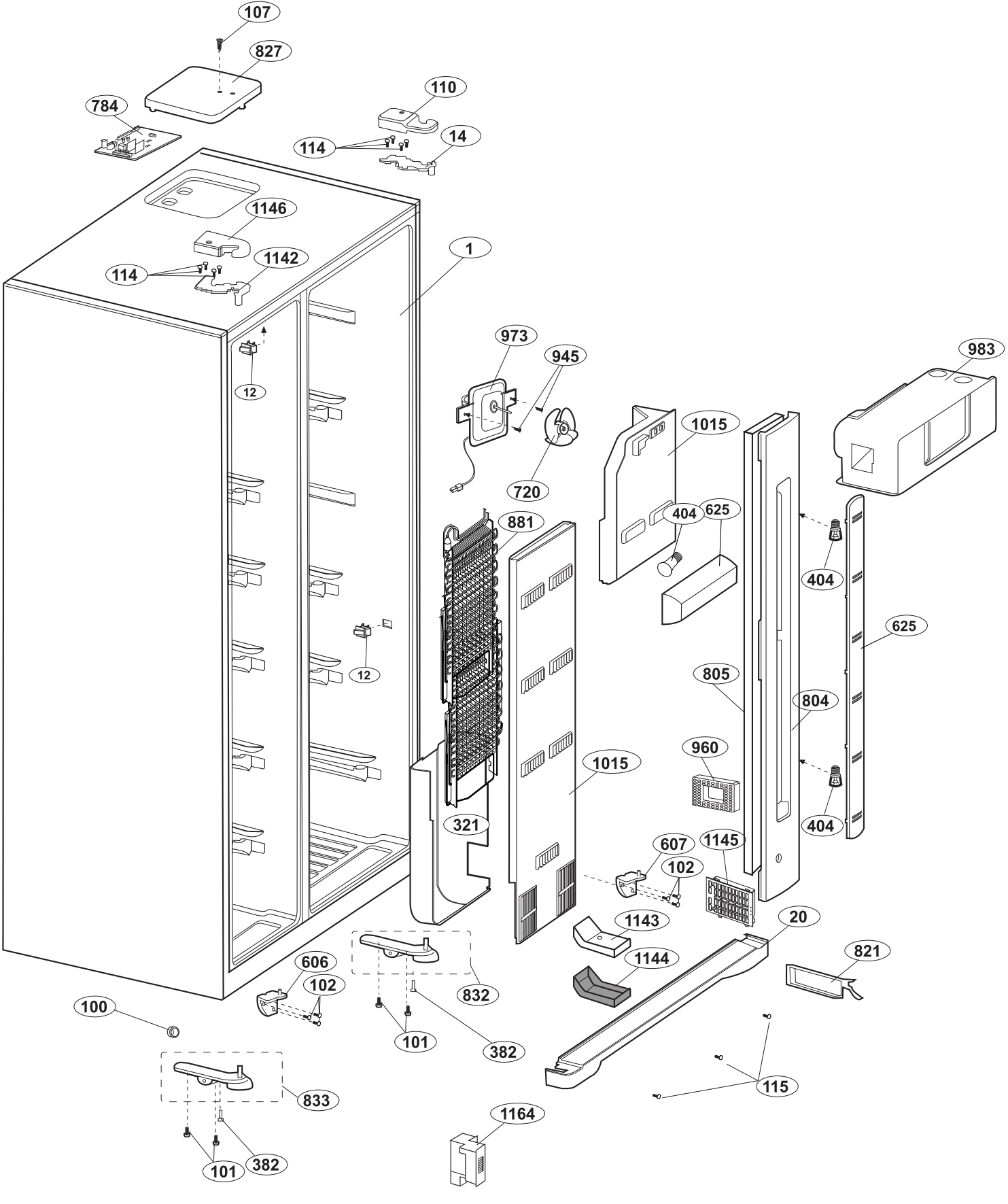
107
827
784
110
114
14
1146
1142
114
1
12
973
945
983
1015
720
404
625
881
404
625
12
805
804
960
1015
321
404
607
1145
102
1143
20
821
606
102
832
1144
100
101
382
115
833
1164
101
382

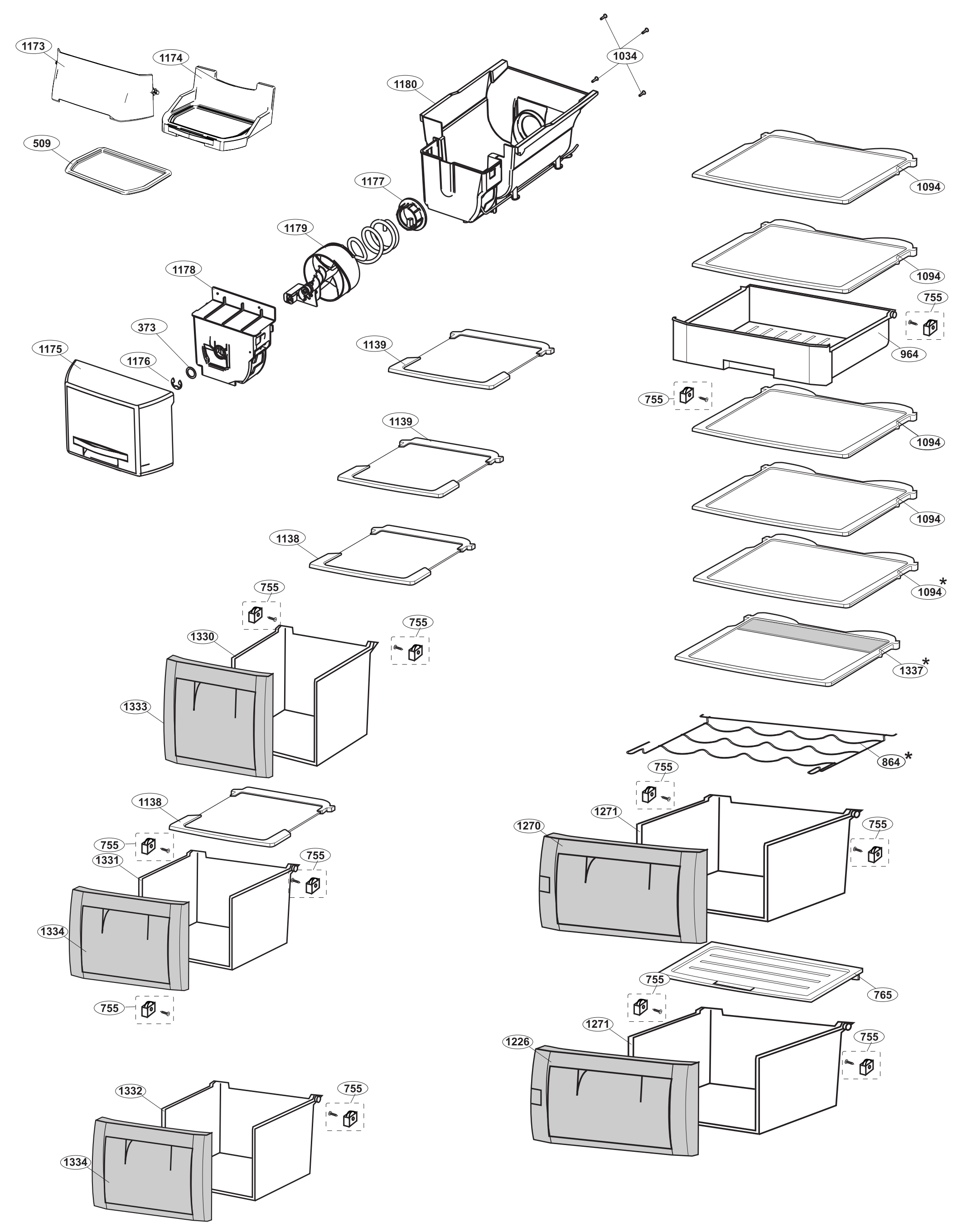
1173
1174
509
1180
1034
1177
1179
1178
373
1175
1176
1139
1139
1138
755
1330
755
1333
1138
755
1331
755
1334
755
1332
755
1334
1094
1094
755
964
755
1094
1094
1094
1094*
1337*
864*
755
1271
1270
755
755
765
755
1271
1226
755

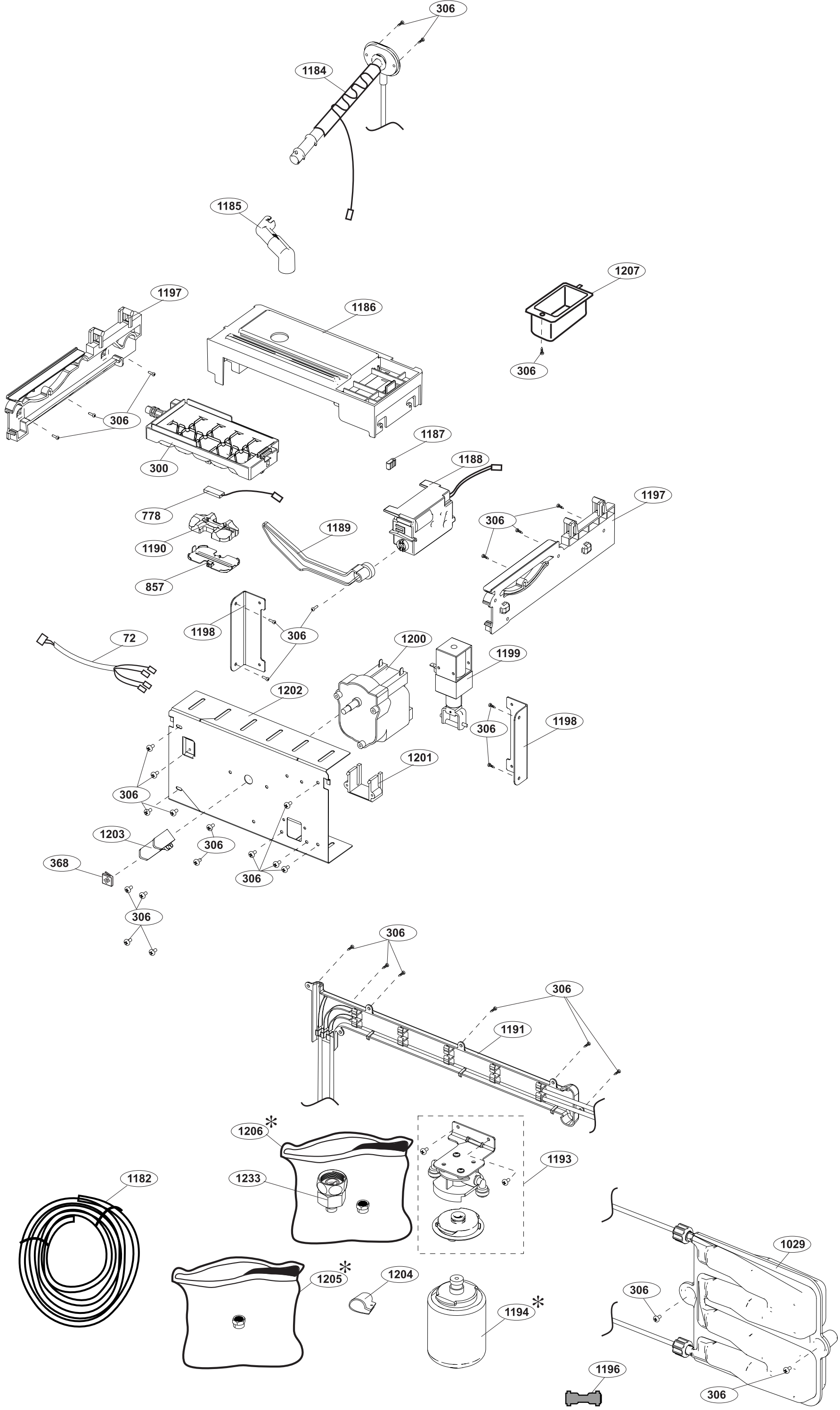
306
1184
1185
1207
1197
1186
306
306
300
1187
1188
778
1197
306
1190
1189
857
1198
306
72
1200
1199
1202
1198
306
1201
306
1203
306
368
306
306
306
1191
1206*
1193
1182
1233
1029
1205*
1204
306
1194*
1196
306

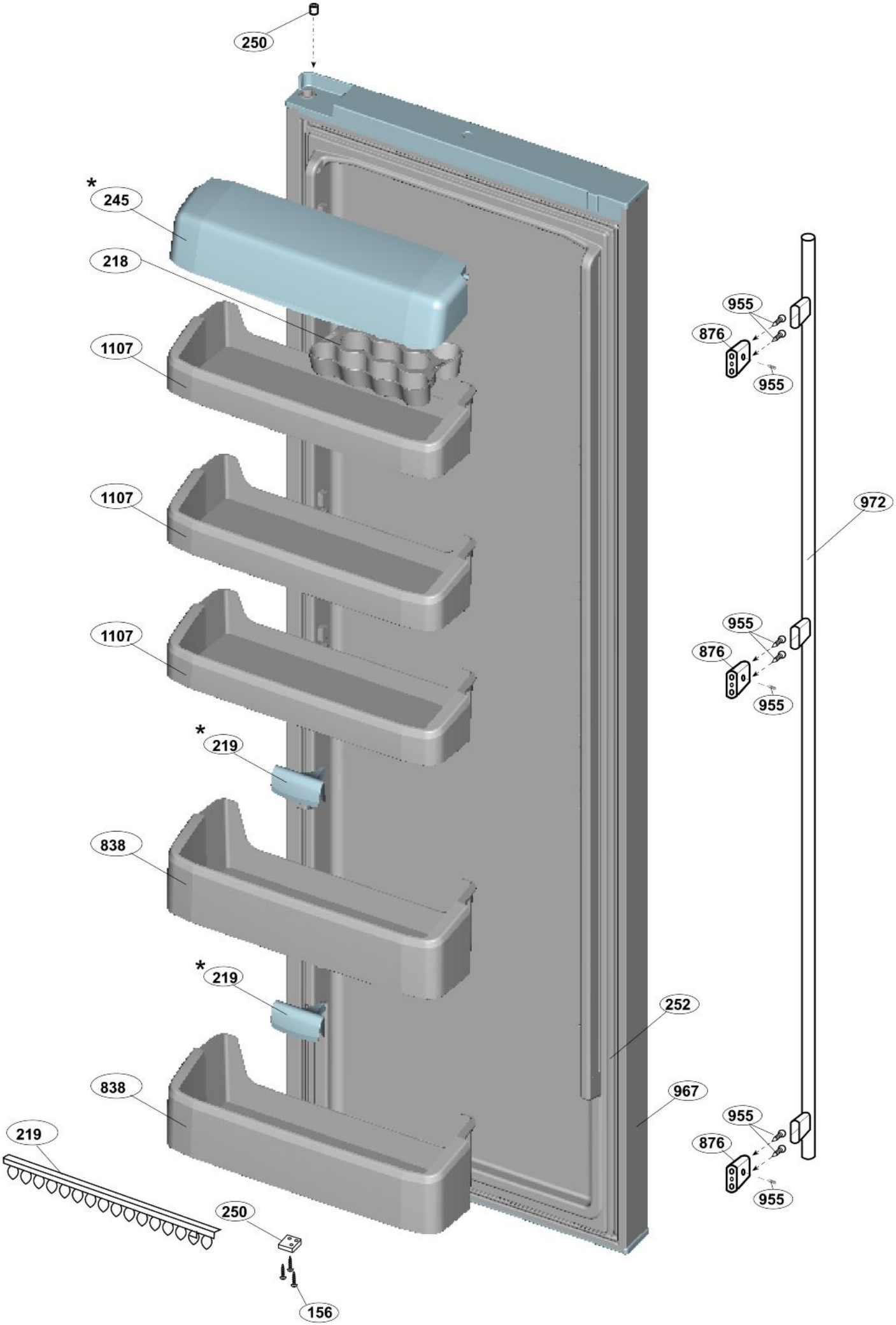
250
*
245
218
1107
1107
1107
*
219
838
*
219
838
219
250
156
955
876
955
972
955
876
955
252
967
955
876
955

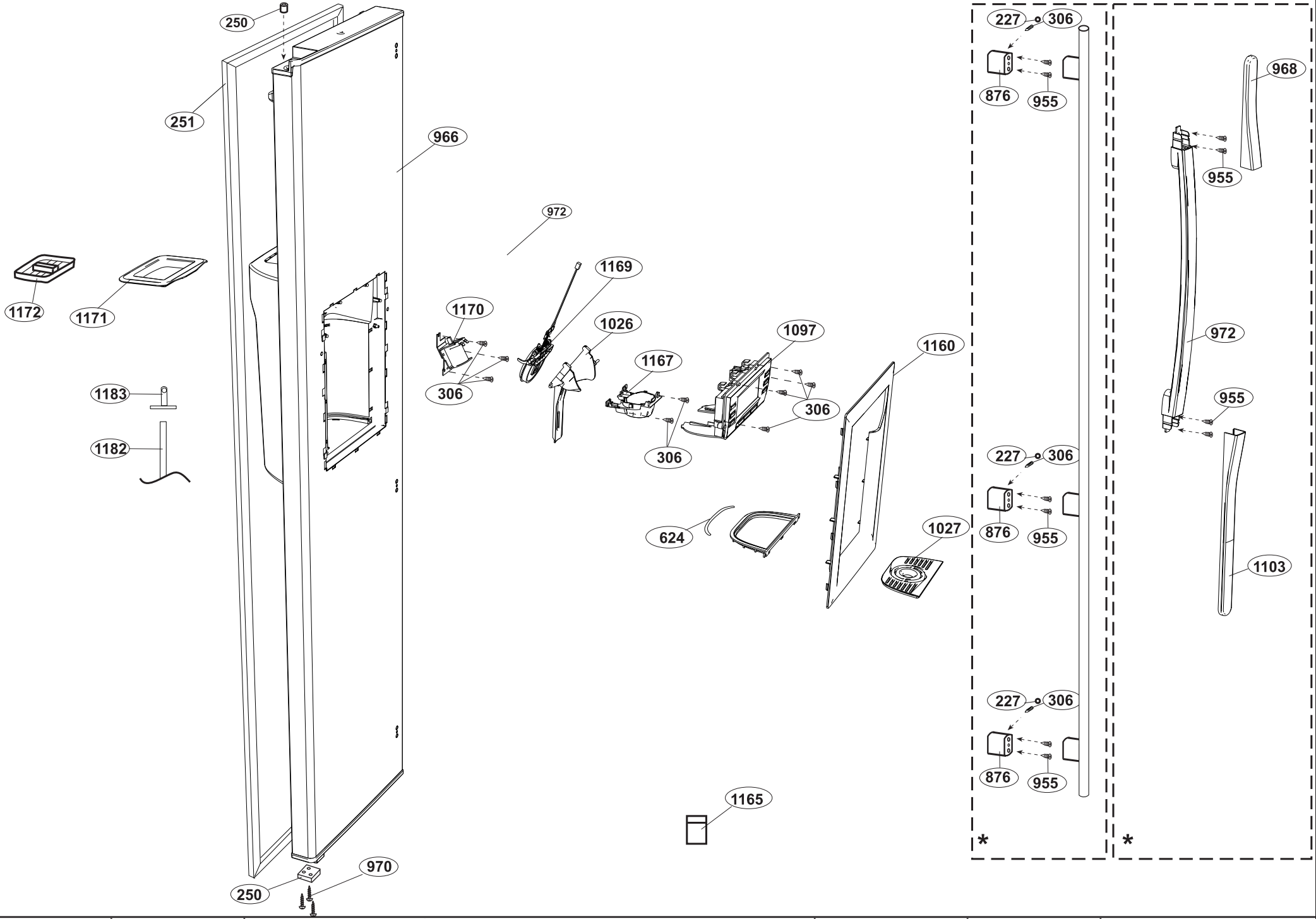
250
251
966
972
1169
1170
1026
1097
1167
1160
1172
1171
1183
1182
306
624
1027
227
876
955
968
1103
1165
970
*

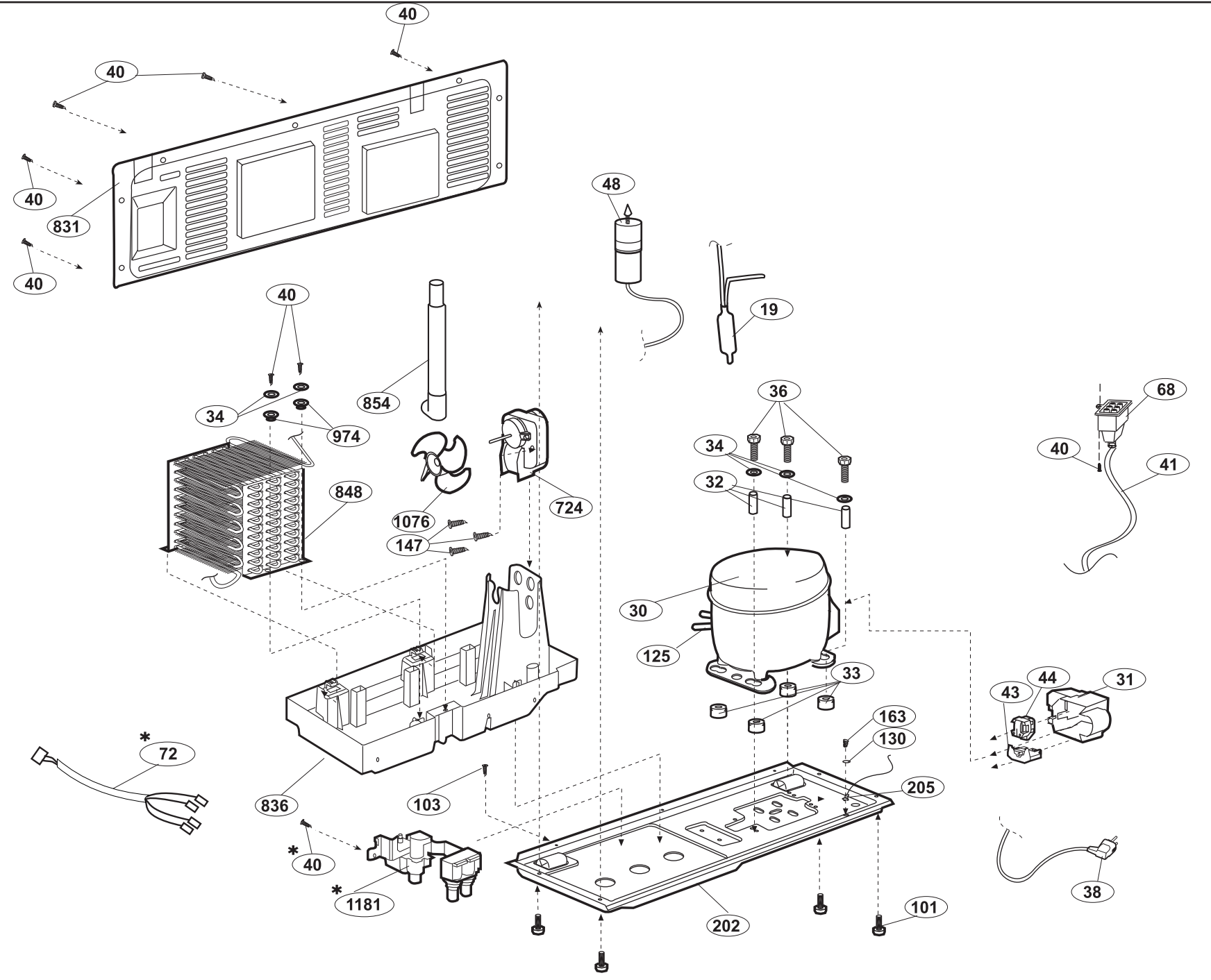
40
40
40
831
40
40
48
19
854
34
974
848
1076
147
724
36
34
32
68
40
41
30
125
33
43
44
31
163
130
205
*
72
836
103
*
40
*
1181
202
101
38